MOTOPLASTIC, S.A. Tel. +34 93 849 06 33
Pg. de la Ribera, 29 - 08403 Granollers (Barcelona) SPAIN
info@puig.tv info@puigusa.com
www.puig.tv **www.puigusa.com**

CÚPULA TOURING PARA - TOURING SCREEN FOR - TOURENSCHEIBE FÜR

SUZUKI DL250 V-STROM '17-

Ref.: 9606

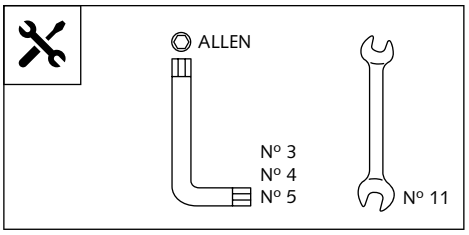

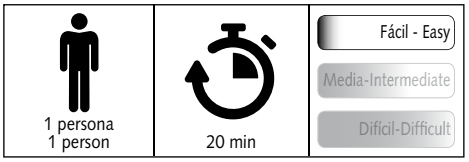

ID	PIEZA / PART	DESCRIPCIÓN	DESCRIPTION	QTY	REF.
1		Cúpula Touring	Touring screen	1	9606F/H/W/NM3
2	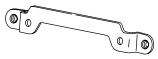	Soporte metálico	Metal support	1	SOPOR-1P-2-9606
3		Tornillo M6x10 Ø11 ISO 7380	M6x10 Ø11 ISO 7380 screw	2	TORNIAI7380-205
4		Tornillo especial M6x17, long. casquillo cil. 20(int M5x15)	M6x17 special screw, cylindrical Bush lenght 20(inner M5x15)	2	TORNI-EM6---800
5		Tornillo M5x16 Ø11 ISO 7380	M5x16 Ø11 ISO 7380 screw	4	TORNI-I7380-493
6		Silentblock Ø9xØ6x8	Ø9xØ6x8 silentblock	4	AROPASACABLES-3
7		Casquillo con valona Ø12xØ6,8x7,3	Ø12xØ6,8x7,3 bush with flange	4	CASQUI-1A---750
8		Tapón tornillo M5 ISO 7380	M5 ISO 7380 screw cap	4	TAPON--------85

Created by: www.ciandisseny.com

MOTOPLASTIC, S.A. Tel. +34 93 849 06 33
Pg. de la Ribera, 29 - 08403 Granollers (Barcelona) SPAIN
info@puig.tv info@puigusa.com
www.puig.tv **www.puigusa.com**

CÚPULA TOURING PARA - TOURING SCREEN FOR - TOURENSCHEIBE FÜR

SUZUKI DL250 V-STROM '17-

INSTRUCCIONES DE MONTAJE - MOUNTING INSTRUCTIONS - MONTAGEANLEITUNG

DESMONTAJE
DISASSEMBLY

1

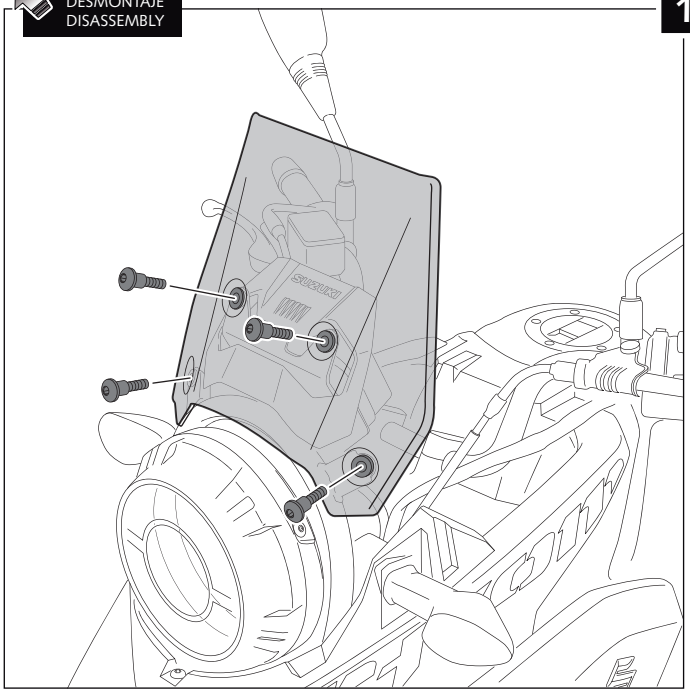

MONTAJE
ASSEMBLY

2

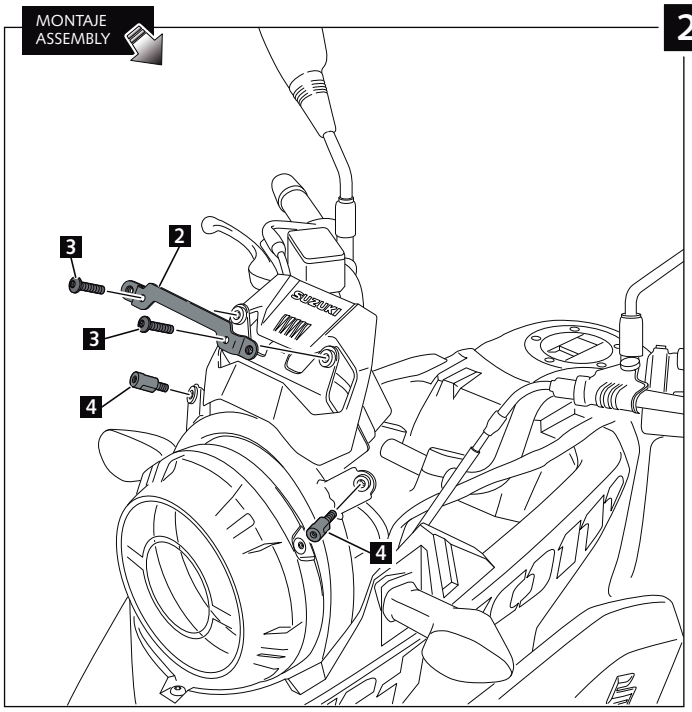

MONTAJE
ASSEMBLY

3

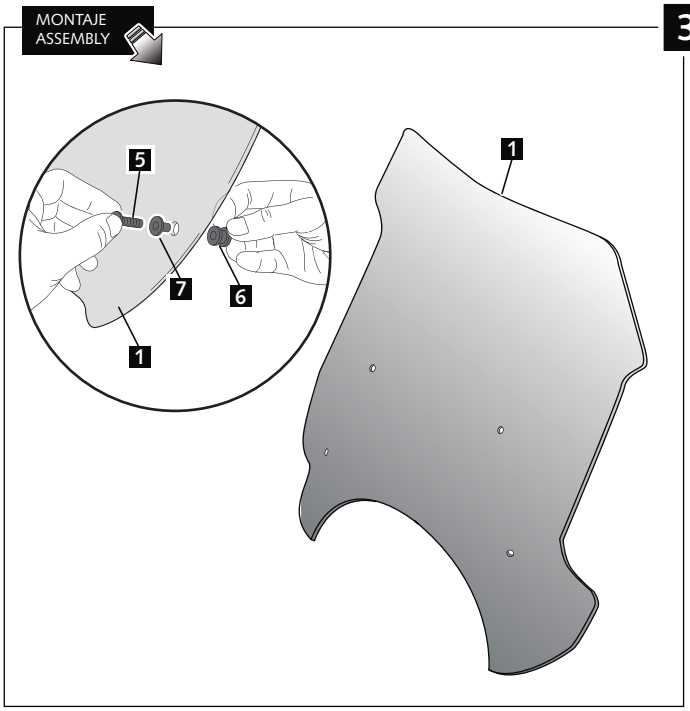

MONTAJE
ASSEMBLY

4

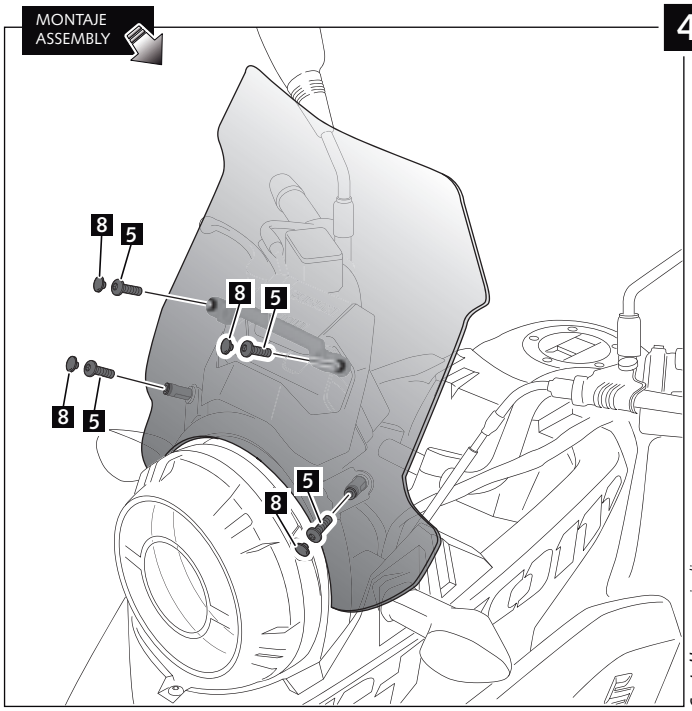

Created by: www.ciandisseny.com