SUZUKI GSX-R1000 '17-

MOUNTING INSTRUCTIONS

REF 20126 — **TAPA CARTER IZQUIERDA / LEFT PLUG-OIL COVER**

1 Person

1 hour

MEDIUM

ID.	PIEZA / PART	DESCRIPCIÓN	DESCRIPTION	QTY.	REF.:
1	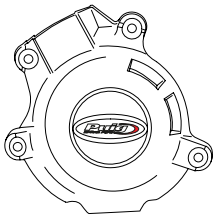	Tapa izquierda	Left cover	1	CONJUNTO--20126
2	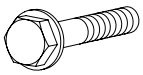	Tornillo M6x40 DIN6921	M6x40 DIN6921 screw	3	-
3	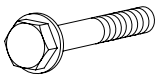	Tornillo M6x50 DIN6921	M6x50 DIN6921 screw	1	-

CONSULTAR EN NUESTRA PAGINA WEB LA DISPONIBILIDAD DEL VIDEO DE MONTAJE DE ESTA REFERENCIA.
CONSULT OUR WEBSITE THE VIDEO MOUNT AVAILABILITY OF THIS REFERENCE.

Created by: www.rrdisseny.cat

SUZUKI GSX-R1000 '17-

INSTRUCCIONES DE MONTAJE - MOUNTING INSTRUCTIONS - MONTAGEANLEITUNG

1

DISASSEMBLY
DESMONTAJE

DESMONTAR EL CARENADO /
REMOVE THE COVER

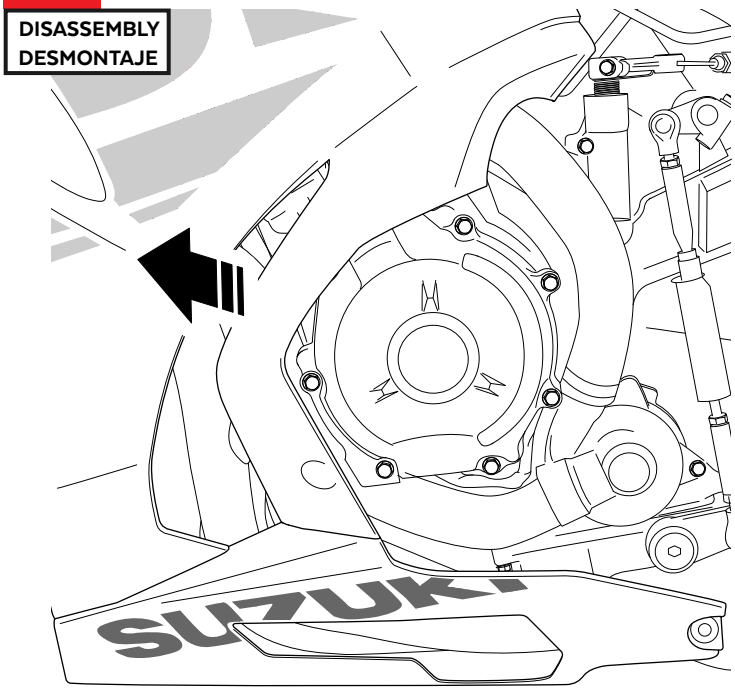

2

DISASSEMBLY
DESMONTAJE

A Tornillería original
Original screws

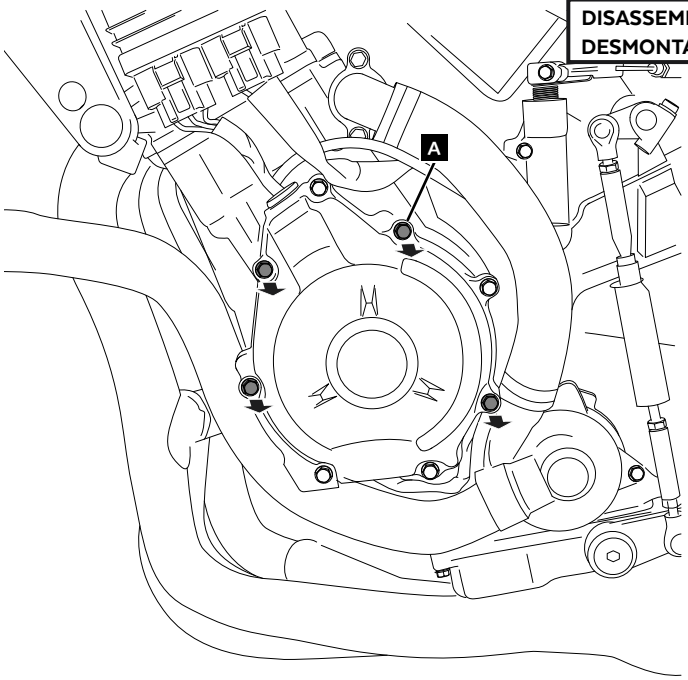

3

ASSEMBLY
MONTAJE

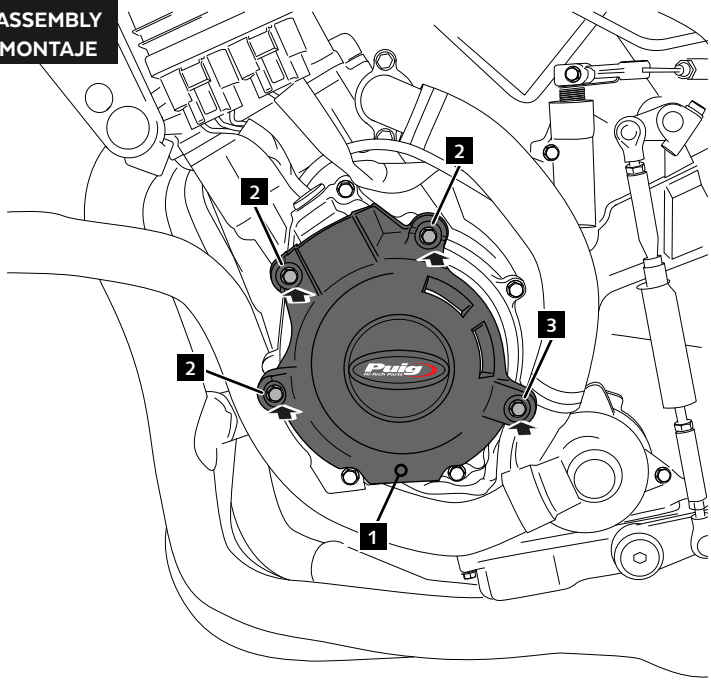

4

ASSEMBLY
MONTAJE

MONTAR EL CARENADO /
ASSEMBLE THE COVER

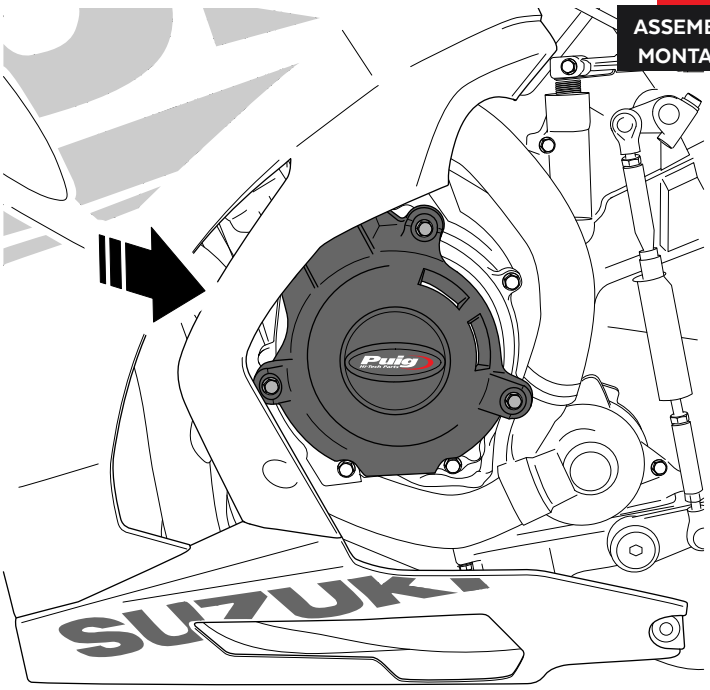

Created by: www.rrdisseny.cat

SUZUKI GSX-R1000 '17-

MOUNTING INSTRUCTIONS

REF 20126

TAPA CARTER DERECHO / TAPA ALTERNADOR
RIGHT PLUG-OIL COVER / ALTERNATOR COVER

1 Person

1 hour

MEDIUM

ID.	PIEZA / PART	DESCRIPCIÓN	DESCRIPTION	QTY.	REF.:
1	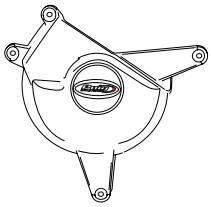	Tapa derecha 1	Right cover 1	1	CONJUNTO--20126
2	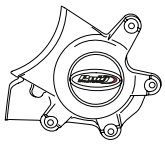	Tapa derecha 2	Right cover 2	1	CONJUNTO--20126
3	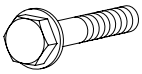	Tornillo M6x35 DIN6921	M6x35 DIN6921 screw	8	-

Created by: www.rrdisseny.cat

SUZUKI GSX-R1000 '17-

INSTRUCCIONES DE MONTAJE - MOUNTING INSTRUCTIONS - MONTAGEANLEITUNG

1

DISASSEMBLY
DESMONTAJE

DESMONTAR EL CARENADO /
REMOVE THE COVER

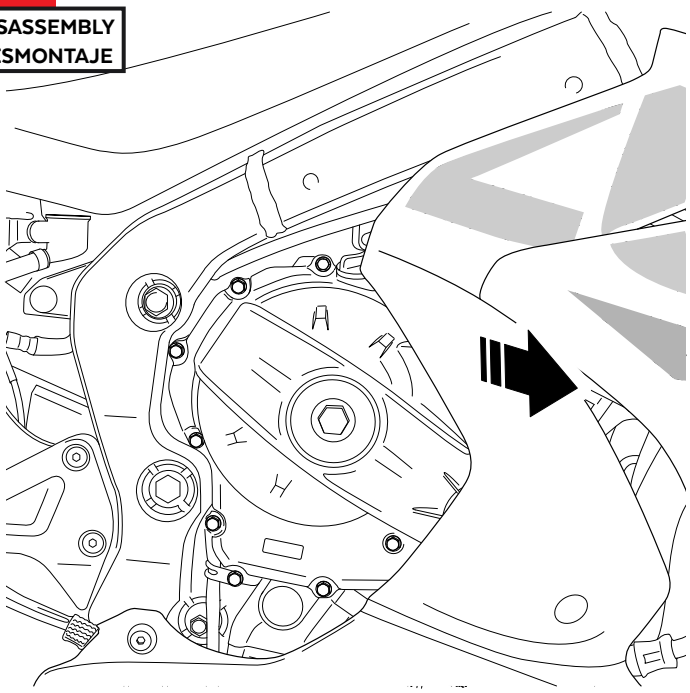

2

DISASSEMBLY
DESMONTAJE

A Tornillería original
Original screws

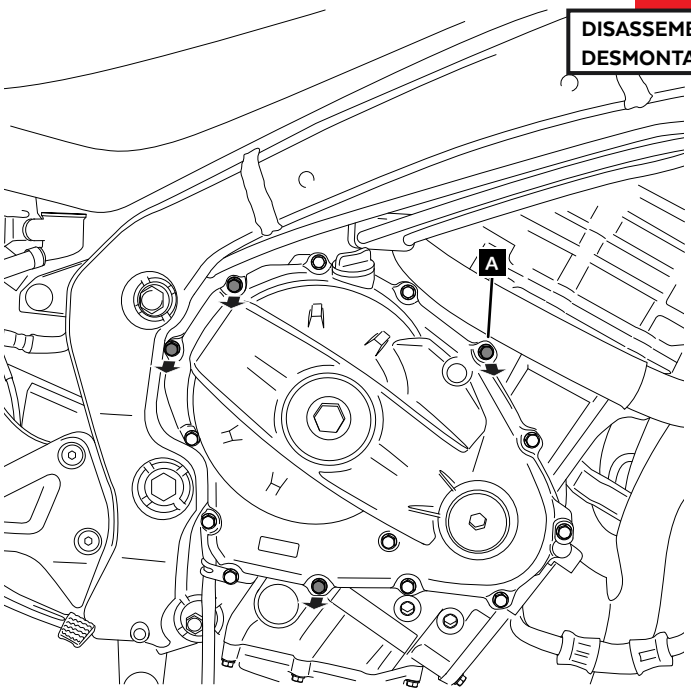

3

ASSEMBLY
MONTAJE

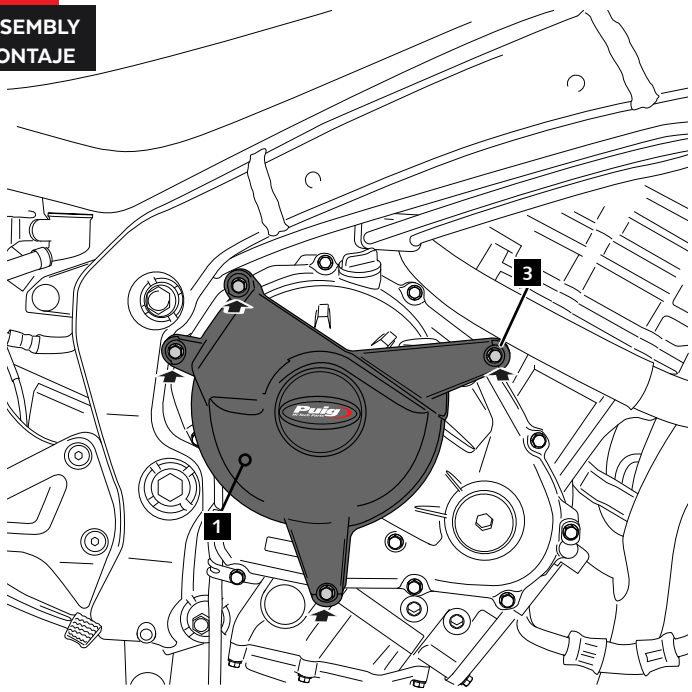

4

DISASSEMBLY
DESMONTAJE

A Tornillería original
Original screws

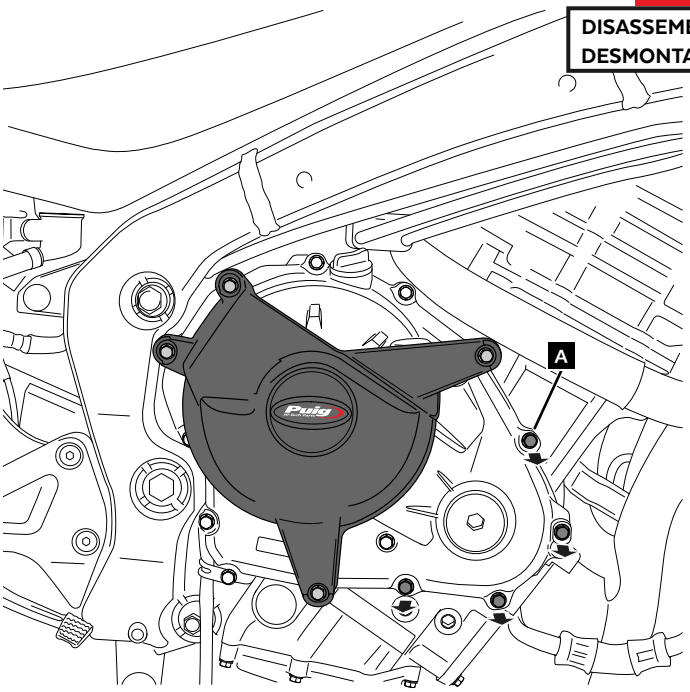

Created by: www.rrdisseny.cat

SUZUKI GSX-R1000 '17-

INSTRUCCIONES DE MONTAJE - MOUNTING INSTRUCTIONS - MONTAGEANLEITUNG

5

ASSEMBLY
MONTAJE

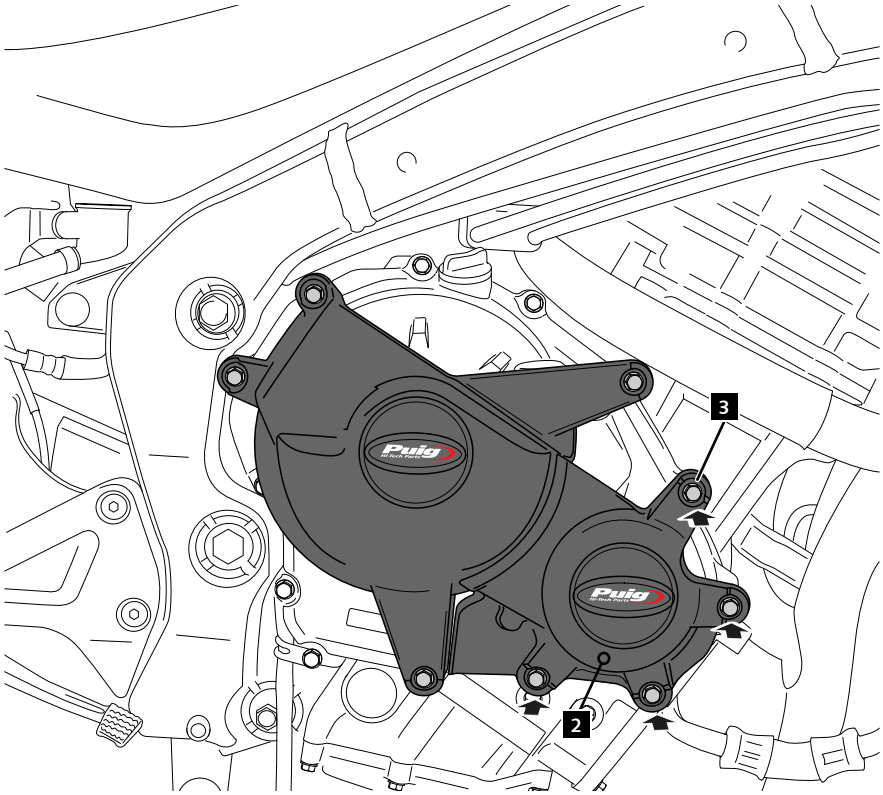

6

ASSEMBLY
MONTAJE

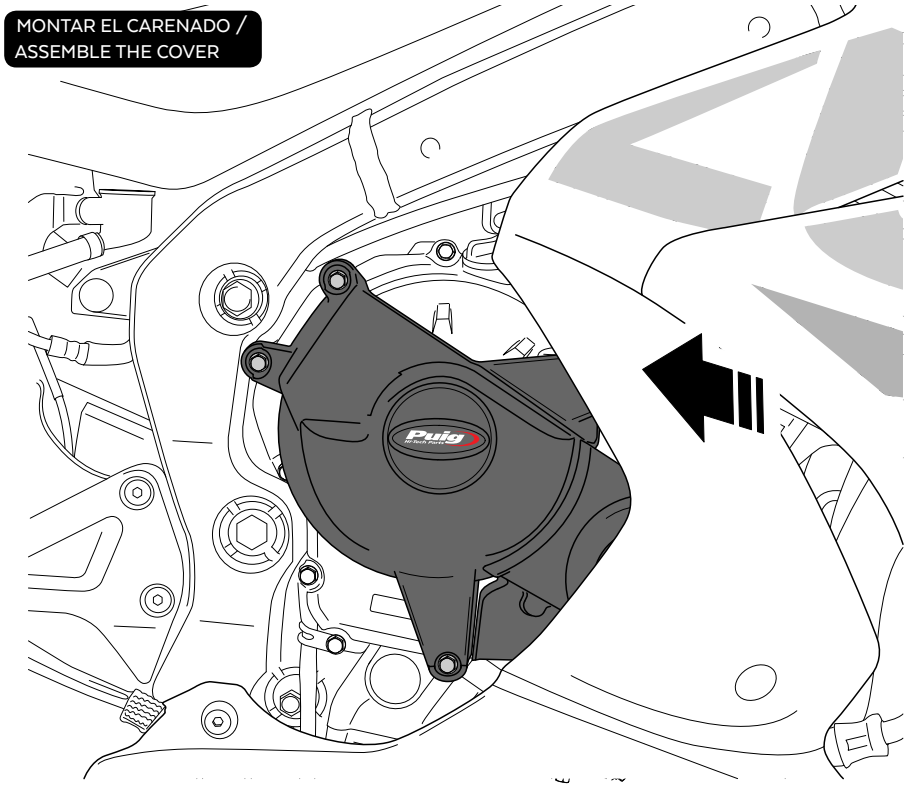

Created by: www.rrdisseny.cat