MOTOPLASTIC, S.A.
Molí de la sal, 1 - 08403 Granollers (Barcelona) SPAIN
Tel. 34 93 849 06 33 - Fax 34 93 849 09 88
info@puig.tv - info@puigusa.com
www.puig.tv - **www.puigusa.com**

INSTRUCCIONES DE MONTAJE - MOUNTING INSTRUCTIONS - MONTAGEANLEITUNG

RETROVISOR UNIVERSAL LOOK
LOOK UNIVERSAL REARVIEW

Ref.: 3764N

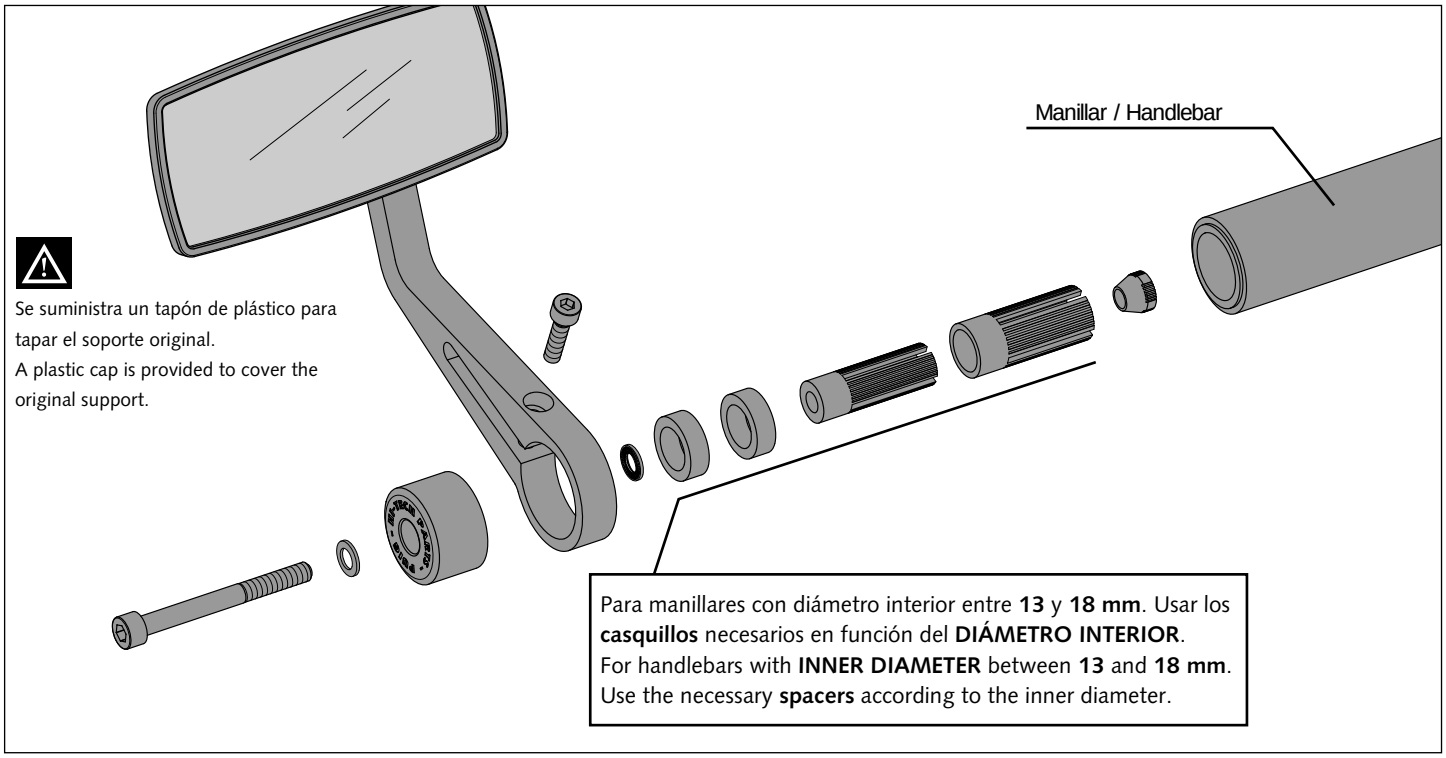

Se suministra un tapón de plástico para tapar el soporte original.
A plastic cap is provided to cover the original support.

Para manillares con diámetro interior entre **13** y **18 mm**. Usar los **casquillos** necesarios en función del **DIÁMETRO INTERIOR**.
For handlebars with **INNER DIAMETER** between **13** and **18 mm**. Use the necessary **spacers** according to the inner diameter.

Created by: www.rdisseny.cat

MOTOPLASTIC, S.A.
Molí de la sal, 1 - 08403 Granollers (Barcelona) SPAIN
Tel. 34 93 849 06 33 - Fax 34 93 849 09 88
info@puig.tv - info@puigusa.com
www.puig.tv - **www.puigusa.com**

INSTRUCCIONES DE MONTAJE - MOUNTING INSTRUCTIONS - MONTAGEANLEITUNG

RETROVISOR UNIVERSAL LOOK
LOOK UNIVERSAL REARVIEW

Ref.: 3764N

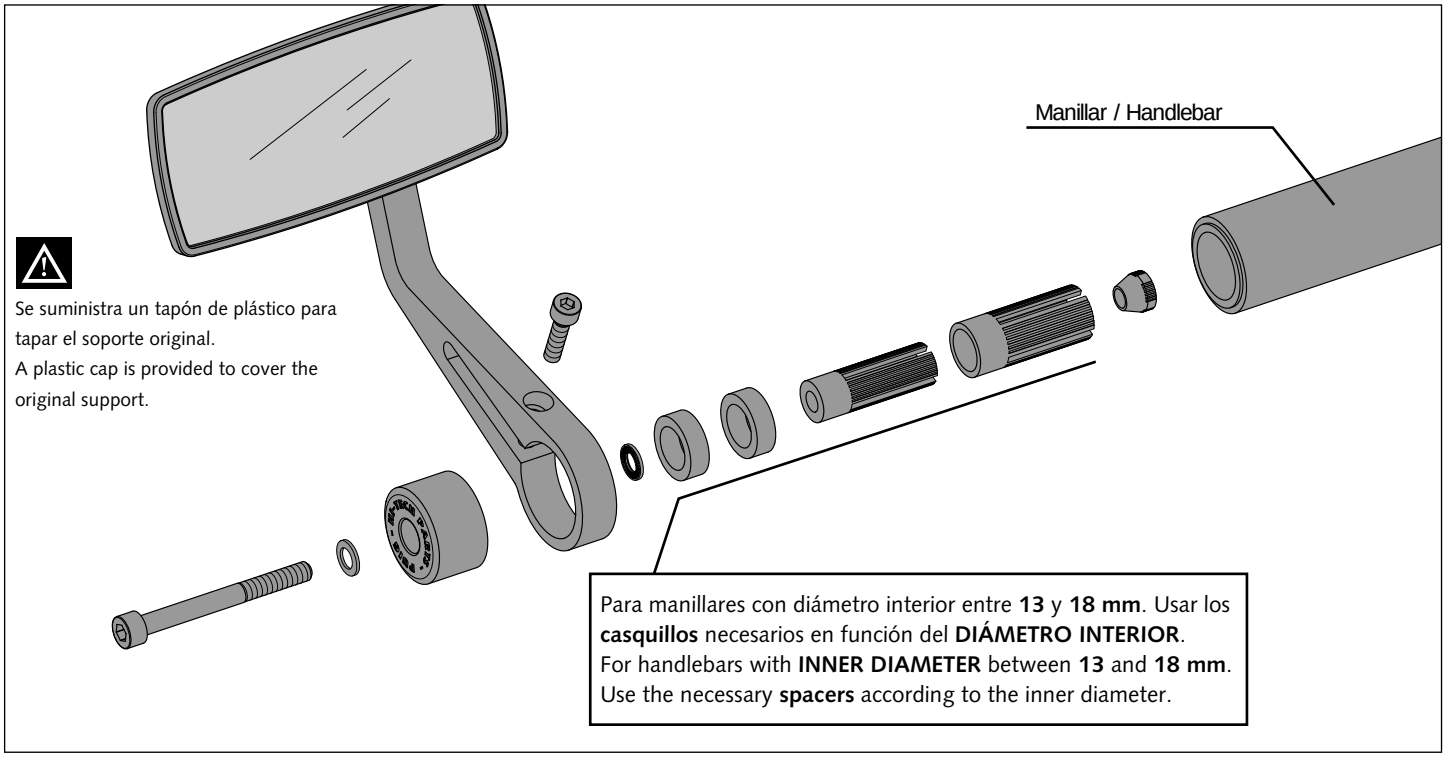

Se suministra un tapón de plástico para tapar el soporte original.
A plastic cap is provided to cover the original support.

Para manillares con diámetro interior entre **13** y **18 mm**. Usar los **casquillos** necesarios en función del **DIÁMETRO INTERIOR**.
For handlebars with **INNER DIAMETER** between **13** and **18 mm**. Use the necessary **spacers** according to the inner diameter.

Created by: www.rdisseny.cat